Teleskopstapler starr 6,00 m - 2,50 t *

• Kompakte Bauweise macht Arbeiten bei beengten Baustellenverhältnissen möglich
• Schnelle Einsatzbereitschaft vor Ort

max. Traglast:	2.5 t
max. Hubhöhe:	6 m
Antriebsart:	Diesel
seitl. Reichweite:	3,50 m
Transporthöhe:	1,89 m
Transportlänge (bis zum Gabelrücken):	4,00 m
Transportbreite:	1,84 m
Gewicht (leer):	5.490 kg
Fahrgeschwindigkeit:	25 km/h
Bodenfreiheit:	0,23 m
Länge Gabelzinken Standard:	1,20 m
Anzahl Lenkräder (vorne / hinten):	2/2
Allrad:	Ja
geländegängig:	Ja
Abstützung:	Nein

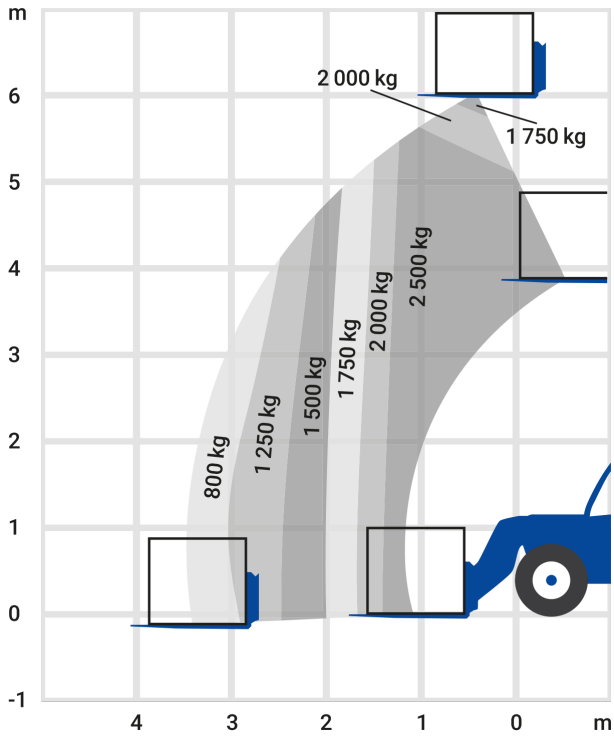

* ausstattungsabhängig
Die aufgeführten Geräte sind standardisierte Beispiele, spezielle Ausführungen können Sie separat in unserer Zentraldisposition anfragen. Für alle Maschinen sind die Daten im Betriebshandbuch maßgeblich!

KONTAKT
Wiesecker Group
Tagewerbener Str. 108
06667 Weißenfels

Telefon: 03 443 - 33 56 0
Fax: 03 443 - 33 56 40
dispo@rentlift.de
www.rentlift.de

SERVICE
Mietanfrage
Rückruf-Bitte senden
Störung melden
Freimeldung senden

RECHTLICHES
Datenschutz
Impressum
AGBs

© WIESECKER GROUP · Inhaber: Uwe Koblenz · Zentraldisposition: Tagewerbener Straße 108, 06667 Weißenfels · Eine elektronische oder sonstige Vervielfältigung ist nur mit ausdrücklicher schriftlicher Genehmigung der WIESECKER GROUP möglich. Technische Änderungen vorbehalten. Für alle Maschinen sind die Daten im Betriebshandbuch maßgeblich! Bilder und Grafiken dieser Broschüre werden mit Lizenzen von Shutterstock.com, iStockphoto.com und Fotolia.com verwendet. V3